In-Wall

Sistemas que combinan eficiencia y tecnología para garantizar las mejores prestaciones.

PL7 DUAL - Placa de accionamiento con descarga dual (acabado cristal)

PL7 DUAL - Placa de accionamiento con descarga dual. Activación frontal.
Número de pulsadores: 2
Recomendado para espacios públicos

Colores y acabados

Cómo obtener la referencia completa
Sustituya los ".." en la referencia por el código del acabado deseado de la lista siguiente.

8 Negro cristal

9 Blanco cristal

Medidas

Longitud: 250 mm.
Altura: 160 mm.

Dibujos técnicos

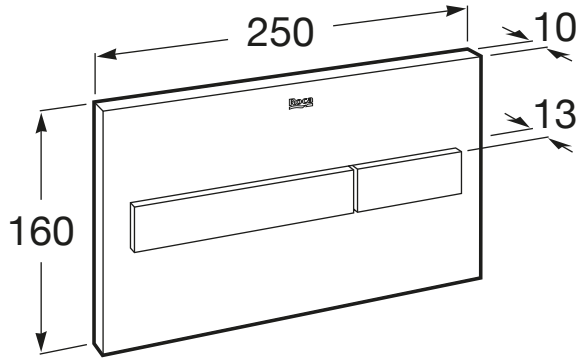

© Copyright 2021, Roca Sanitario, S.A. - All rights reserved

In-Wall

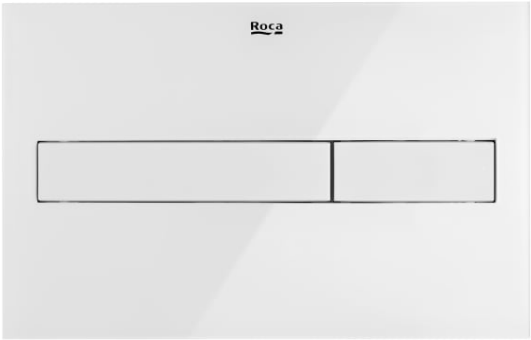

© Copyright 2021, Roca Sanitario, S.A. - All rights reserved