Mini

La solución de muebles más versátil para espacios pequeños.

Pack con espejo (mueble base, lavabo y espejo)

PACK - Conjunto de mueble base, lavabo de sobremueble y espejo.
Forma lavabo: Ovalado
Instalación de la grifería: En el lavabo
Lavabo / Agujeros para grifería: 1 Agujero en el lado derecho
Material / Lavabo: Porcelana
Medidas / Espejo / Altura (mm): 600
Medidas / Espejo / Anchura (mm): 10
Medidas / Espejo / Longitud (mm): 450
Mueble base / Combinación de puertas y cajones: 1 Puerta
Mueble base / Estantes internos: 1
Mueble base / Estructura: Puertas
Mueble base / Sistema de apertura y cierre: Puertas con autocierre amortiguado
Mueble base / Tipo de puerta: Batiente
Tipo de instalación: Suspendido

Colores y acabados

Cómo obtener la referencia completa
Sustituya los ".." en la referencia por el código del acabado deseado de la lista siguiente.

155 Roble texturizado

156 Arena texturizado

806 Blanco brillo

Medidas

Longitud: 450 mm.
Anchura: 250 mm.
Altura: 575 mm.

Dibujos técnicos

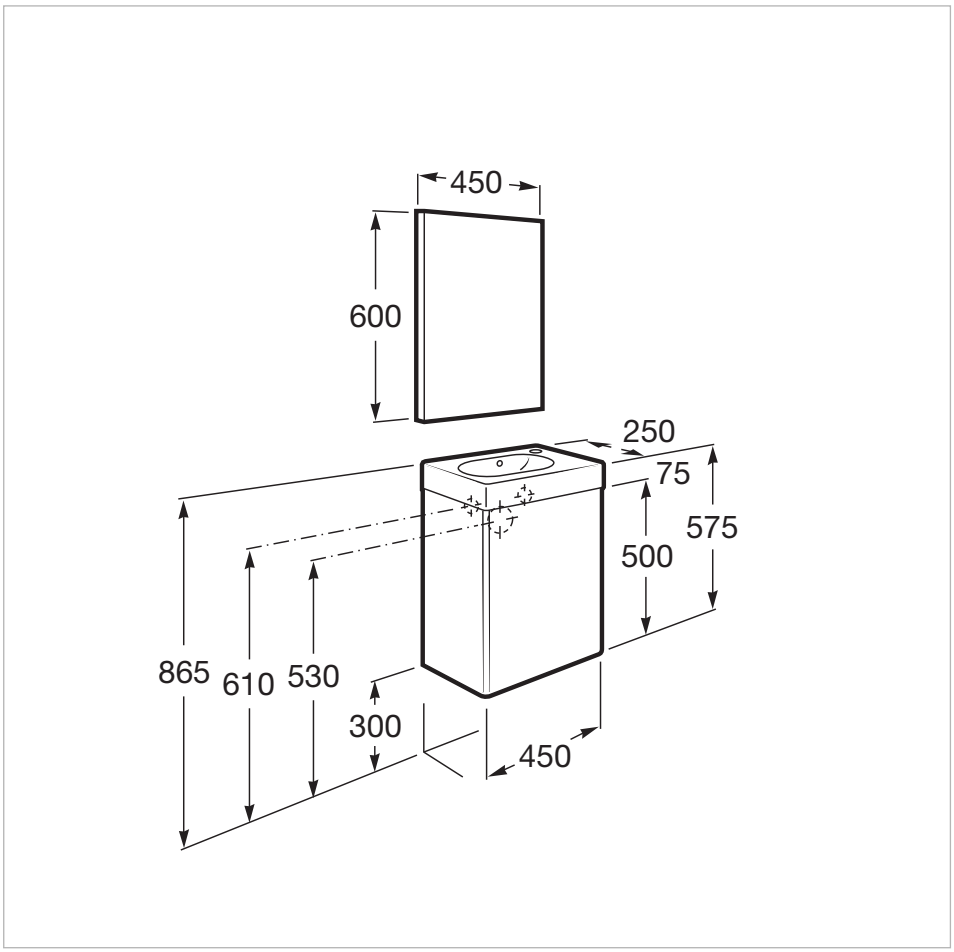

© Copyright 2021, Roca Sanitario, S.A. - All rights reserved

Mini

© Copyright 2021, Roca Sanitario, S.A. - All rights reserved